## Ladder

## კიბის ფრაგმენტი

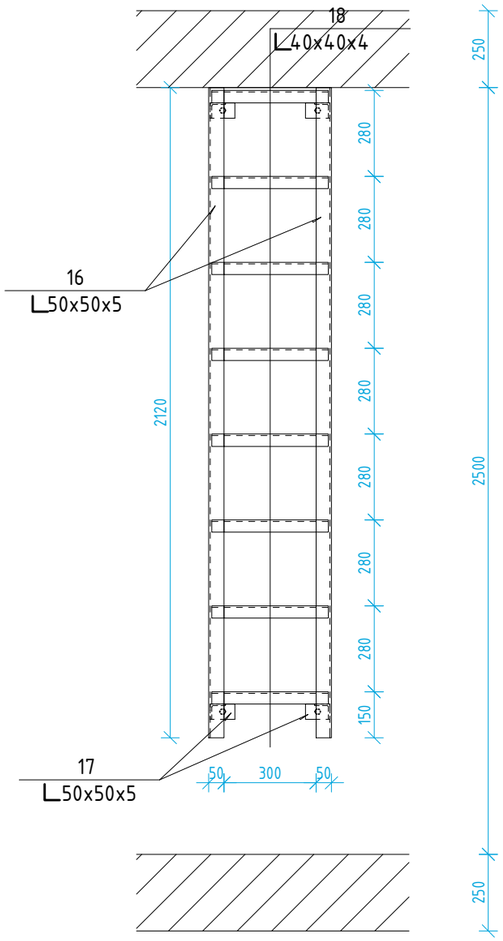


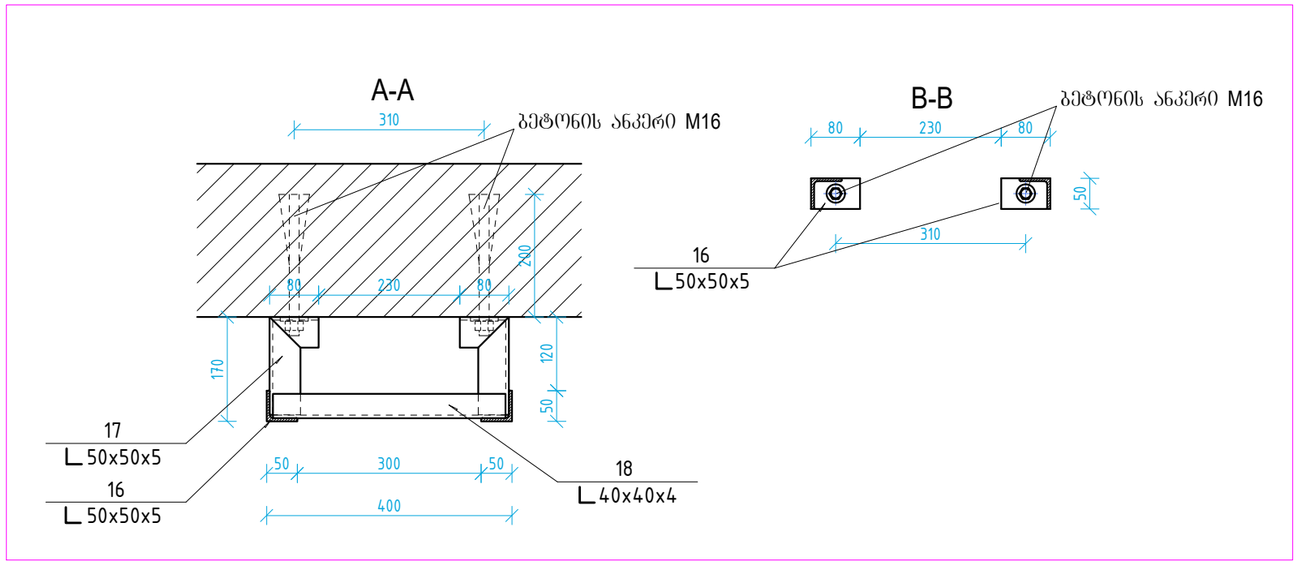


| არმატურის სპეციფიკაცია ერთ კონსტრუქციაზე<br>Reinforcement specification for one structure | | | | | | | | არმატურის აპოკრება<br>Sum of reinforcement | | | | |
|---|---|---|---|---|---|---|---|---|---|---|---|---|
| კონსტრ. Structure<br>დასახ. Name | № პოზ. Pos. | ესკიზი Sketch | ზომა/size | სიგრძე Length მმ/mm | რაოდ. Quantity ცალი pcs | საერთო Total სიგრძე Length მ/m | | ზომა/size | საერთო Total სიგრძე Length მ/m | მასა კგ/mass kg 50X50X5 | 40X40X4 | სულ Total |
| კიბე Ladder | 16 | L კუთხოვანა angle | 50X50X5 | 2120 | 2 | 4.24 | | 50X50X5 | 5.20 | 19.65 | — | — |
| | 17 | L კუთხოვანა angle | 50X50X5 | 240 | 4 | 0.96 | | 40X40X4 | 3.04 | — | 7.35 | — |
| | 18 | L კუთხოვანა angle | 40X40X4 | 380 | 8 | 3.04 | | ჯამში/In total | | 19.65 | 7.35 | 27.00 |

| | |
|---|---|
| დამკვეთი:<br>ს.ს. "RMG Copper" | დამპროექტებელი:<br>შპს „მუნიციპალპროექტი“ |
| პროექტი | ქარაბულახი-კაზრეთის წყალსადენის მილის გადატანა |
| ობიექტი TITLE | ქარაბულახი-კაზრეთის წყალსადენი |
| ნახაზი | დამცველის კამერა №1; №2; №3: №4. კიბის ფრაგმენტი ; მასალების სპეციფიკაცია |

| | | | |
|---|---|---|---|
| დახაზა | შეამოწმა | მასშტაბი | ნახ. KAZ-WS-STR-10 |
| კუარაშვილი | ჭელიძე | 1:20; 1:10 | თარიღი:2021 |